本図に記載されている内容及び仕様は、予告なく変更する可能性があります。

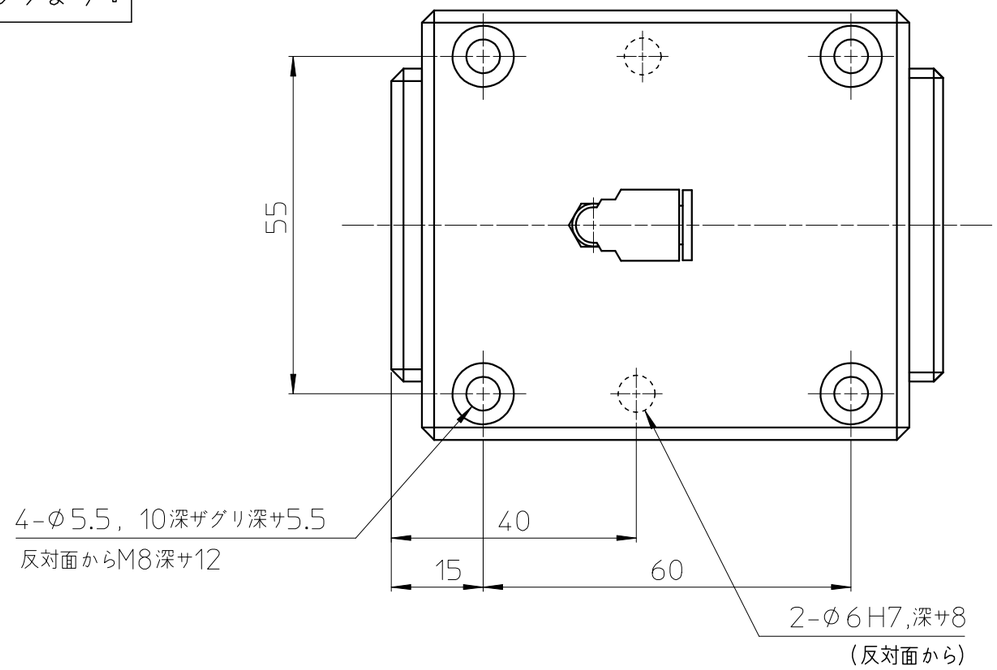

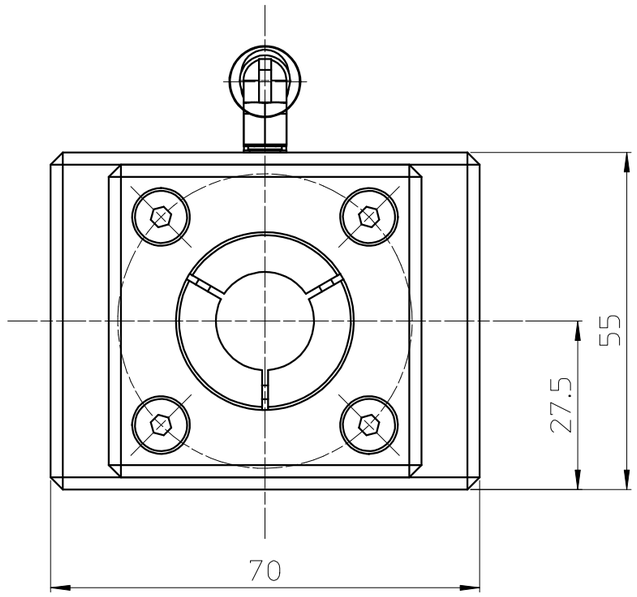

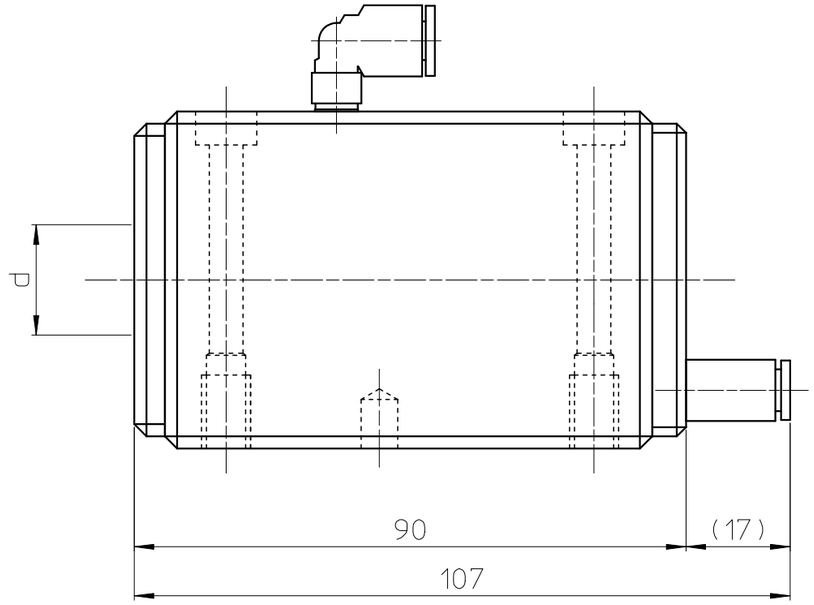

角度一般公差		
A級	B級	C級
±0.5°	±1°	±2°

一般公差	呼び寸法区分	A級	B級
	0.5をこえ～ 6以下	±0.05	±0.1
	6をこえ～ 30以下	±0.1	±0.2
	30をこえ～ 120以下	±0.15	±0.3
	120をこえ～ 315以下	±0.2	±0.5
	315をこえ～1000以下	±0.3	±0.8
	1000をこえ～2000以下	±0.5	±1.2

一般公差	B	角度公差	B	熱処理		材質	
承認	設計	製図	検図	硬度深サ		表面処理	
小口裕	杉本	杉本	田中俊	尺度	1/1	木型	
日付	'20・6・2						

機名	SCH55	個数	
名称	コレットハンド		
番号			

A3 size

本図面は株式会社ダイヤ精機製作所が所有する秘密情報であり、事前の承諾なく、本図面を複写し、使用し、又は引き渡すことを禁止します。

CONFIDENTIAL 外秘

株式会社 ダイヤ精機製作所