本図に記載されている内容及び仕様は、予告なく変更する可能性があります。

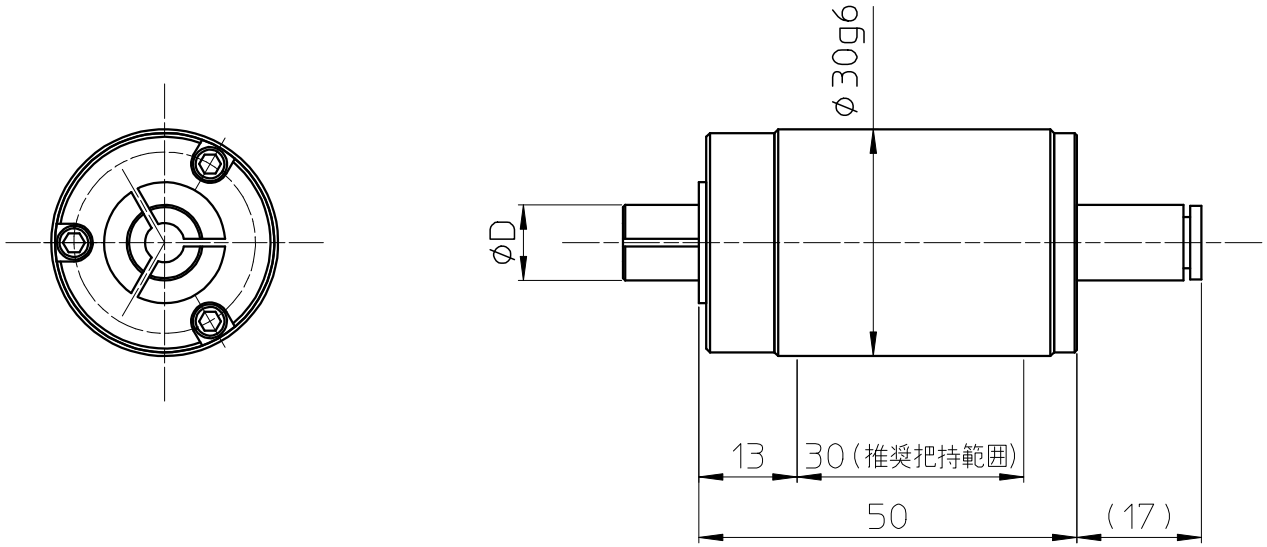

呼び寸法区分	A級	B級	一般公差
0.5をこえ～6以下	±0.05	±0.1	±0.2
6をこえ～30以下	±0.1	±0.2	

呼び寸法区分	A級	B級
30をこえ～120以下	±0.15	±0.3
120をこえ～315以下	±0.2	±0.5

角度一般公差	A級	B級	C級	一般公差
	±0.5°	±1°	±2°	

7	◦ ◦			
6	◦ ◦			
5	◦ ◦			
4	◦ ◦			
3	◦ ◦			
2	◦ ◦			
1	◦ ◦			

一般公差	B	角度公差	B
承認	設計	製図	検図
小口裕	杉本	杉本	田中俊
日付	'20・6・2		

熱処理		材質	
硬度深サ		表面処理	
尺度	1/1	木型	

機名	ROH30	個数	
名称	外観図		
番号			

A4 size

本図面は株式会社ダイヤ精機製作所が所有する秘密情報であり、
事前の承諾なく、本図面を複写し、使用し、又は引き渡すことを禁止します。

CONFIDENTIAL 外秘

株式会社 ダイヤ精機製作所